altherma

Εγχειρίδιο εγκατάστασης

Daikin Altherma 3 R

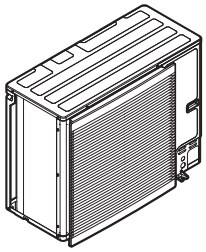

https://daikintechnicaldatahub.eu

ERLA11D▲V3▼
ERLA14D▲V3▼
ERLA16D▲V3▼
ERLA11D▲W1▼
ERLA14D▲W1▼
ERLA16D▲W1▼

▲= 1, 2, 3, …, 9, A, B, C, …, Z
▼= , , 1, 2, 3, …, 9

Εγχειρίδιο εγκατάστασης
Daikin Altherma 3 R

Ελληνικά

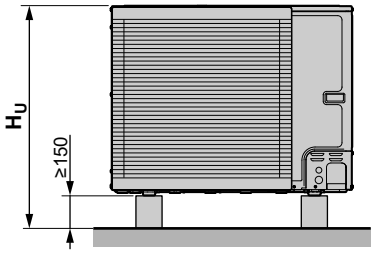

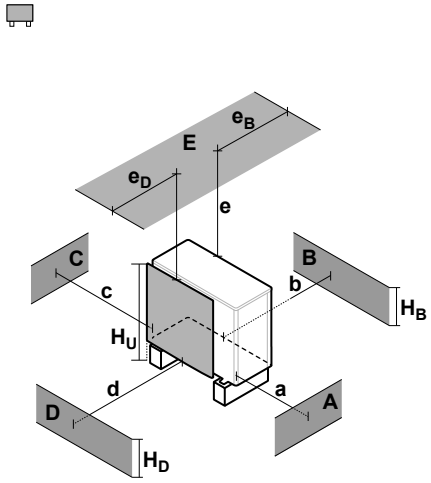

A~E	H_B H_D H_U		(mm)						
			a	b	c	d	e	e_B	e_D
B	—			≥300					
A, B, C	—		≥500	≥300	≥100				
B, E	—			≥300			≥1000		≤500
A, B, C, E	—		≥500	≥300	≥150		≥1000		≤500
D	—					≥500			
D, E	—					≥500	≥1000	≤500	
A, C	—		≥500		≥100				
B, D	(H_B OR H_D) ≤ H_U			≥300		≥500			
	(H_B AND H_D) > H_U		✕						
B, D, E	(H_B OR H_D) ≤ H_U	H_B>H_D		≥300		≥1000	≥1000		≤500
		H_B<H_D		≥300		≥1000	≥1000	≤500	
	(H_B AND H_D) > H_U		✕						
A, C, D, E	—		≥500		≥150	≥500	≥1000	≤500	
A, B, C, D, E	(H_B OR H_D) ≤ H_U	H_B>H_D	≥500	≥300	≥150	≥1000	≥1000		≤500
		H_B<H_D	≥500	≥300	≥150	≥1000	≥1000	≤500	
	(H_B AND H_D) > H_U		✕						

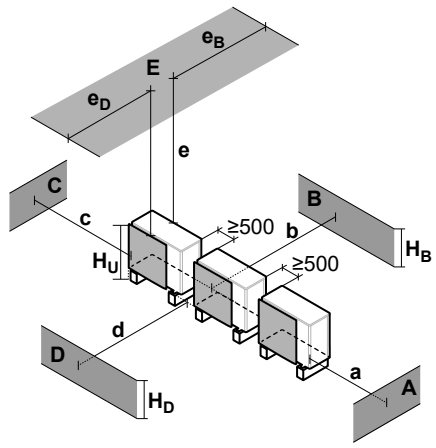

A~E	H_B H_D H_U		(mm)						
			a	b	c	d	e	e_B	e_D
B	—			≥300					
A, B, C	—		≥500	≥300	≥500				
B, E	—			≥300			≥1000		≤500
A, B, C, E	—		≥500	≥300	≥500		≥1000		≤500
D	—					≥500			
D, E	—					≥1000	≥1000	≤500	
A, C	—		≥500		≥500				
B, D	(H_B OR H_D) ≤ H_U			≥300		≥500			
	(H_B AND H_D) > H_U		✕						
B, D, E	(H_B OR H_D) ≤ H_U	H_B>H_D		≥300		≥1000	≥1000		≤500
		H_B<H_D		≥300		≥1000	≥1000	≤500	
	(H_B AND H_D) > H_U		✕						
A, C, D, E	—		≥500		≥500	≥1000	≥1000	≤500	
A, B, C, D, E	(H_B OR H_D) ≤ H_U	H_B>H_D	≥500	≥300	≥500	≥1000	≥1000		≤500
		H_B<H_D	≥500	≥300	≥500	≥1000	≥1000	≤500	
	(H_B AND H_D) > H_U		✕						

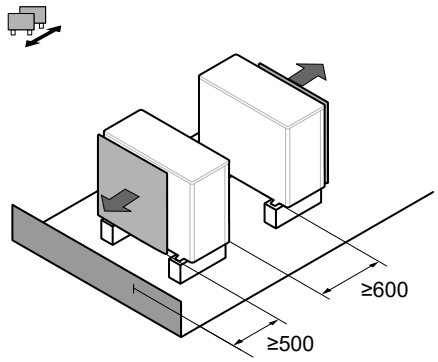

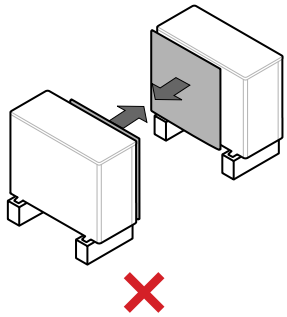

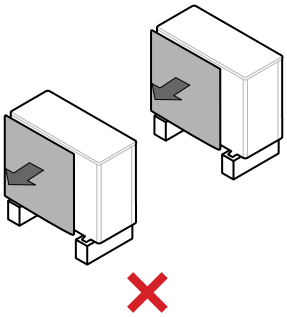

Πίνακας περιεχομένων

1 Πληροφορίες για το παρόν έγγραφο 3

2 Συγκεκριμένες οδηγίες ασφάλειας τεχνικού εγκατάστασης 4

3 Πληροφορίες για τη συσκευασία 5
- 3.1 Εξωτερική μονάδα 5
  - 3.1.1 Για να αφαιρέσετε τα εξαρτήματα από την εξωτερική μονάδα 5
  - 3.1.2 Για να αφαιρέσετε το στήριγμα μεταφοράς 5

4 Εγκατάσταση μονάδας 5
- 4.1 Προετοιμασία του χώρου εγκατάστασης 5
  - 4.1.1 Απαιτήσεις χώρου εγκατάστασης για την εξωτερική μονάδα 5
- 4.2 Τοποθέτηση της εξωτερικής μονάδας 6
  - 4.2.1 Για να διαμορφώσετε τη δομή της εγκατάστασης 6
  - 4.2.2 Για να εγκαταστήσετε την εξωτερική μονάδα 6
  - 4.2.3 Για να διασφαλίσετε την αποστράγγιση 7
  - 4.2.4 Για να τοποθετήσετε τη γρίλια εκκένωσης 7
- 4.3 Άνοιγμα και κλείσιμο της μονάδας 7
  - 4.3.1 Για να ανοίξετε την εξωτερική μονάδα 7
  - 4.3.2 Για να κλείσετε την εξωτερική μονάδα 8

5 Εγκατάσταση σωληνώσεων 8
- 5.1 Σύνδεση της σωλήνωσης ψυκτικού 8
  - 5.1.1 Σύνδεση της σωλήνωσης ψυκτικού με την εξωτερική μονάδα 8
- 5.2 Έλεγχος των σωληνώσεων ψυκτικού 9
  - 5.2.1 Για να ελέγξετε για διαρροές 9
  - 5.2.2 Για να εκτελέσετε αφύγρανσης κενού 10
- 5.3 Πλήρωση ψυκτικού 10
  - 5.3.1 Προσδιορισμός πρόσθετης ποσότητας ψυκτικού 10
  - 5.3.2 Πλήρωση επιπρόσθετου ψυκτικού 10
  - 5.3.3 Τοποθέτηση της ετικέτας φθοριούχων αερίων θερμοκηπίου 10

6 Εγκατάσταση ηλεκτρικών συνδέσεων 10
- 6.1 Πληροφορίες για την ηλεκτρική συμβατότητα 11
- 6.2 Προδιαγραφές βασικών εξαρτημάτων καλωδίωσης 11
- 6.3 Οδηγίες για τη σύνδεση των ηλεκτρικών καλωδίων 11
- 6.4 Συνδέσεις στην εξωτερική μονάδα 11
  - 6.4.1 Για να συνδέσετε τα ηλεκτρικά καλώδια στην εξωτερική μονάδα 11

7 Ολοκλήρωση εγκατάστασης της εξωτερικής μονάδας 12
- 7.1 Για να ελέγξετε την αντίσταση μόνωσης του συμπιεστή 12
- 7.2 Για να ολοκληρώσετε την εγκατάσταση της εξωτερικής μονάδας 13

8 Εκκίνηση της εξωτερικής μονάδας 13

9 Τεχνικά χαρακτηριστικά 14
- 9.1 Διάγραμμα σωληνώσεων: Εξωτερική μονάδα 14
- 9.2 Διάγραμμα καλωδίωσης: Εξωτερική μονάδα 15

1 Πληροφορίες για το παρόν έγγραφο

Κοινό στόχος

Εξουσιοδοτημένοι εγκαταστάτες

Σετ τεκμηρίωσης

Το παρόν έγγραφο αποτελεί μέρος πακέτου βιβλιογραφίας. Το πλήρες πακέτο αποτελείται από:

- **Γενικές προφυλάξεις ασφαλείας:**
  - Οδηγίες ασφαλείας τις οποίες πρέπει να διαβάσετε πριν από την εγκατάσταση
  - Μορφή: Έντυπο (στη συσκευασία της εσωτερικής μονάδας)
- **Εγχειρίδιο λειτουργίας:**
  - Γρήγορος οδηγός για βασική χρήση
  - Μορφή: Έντυπο (στη συσκευασία της εσωτερικής μονάδας)
- **Οδηγός αναφοράς χρήστη:**
  - Λεπτομερείς οδηγίες βήμα-βήμα και γενικά ενημερωτικά στοιχεία για βασική χρήση και χρήση για προχωρημένους
  - Μορφή: Ψηφιακά αρχεία στον ιστότοπο https://www.daikin.eu. Χρησιμοποιήστε τη λειτουργία αναζήτησης 🔍 για να βρείτε το μοντέλο σας.
- **Εγχειρίδιο εγκατάστασης – Εξωτερική μονάδα:**
  - Οδηγίες εγκατάστασης
  - Μορφή: Έντυπο (στη συσκευασία της εξωτερικής μονάδας)
- **Εγχειρίδιο εγκατάστασης – Εσωτερική μονάδα:**
  - Οδηγίες εγκατάστασης
  - Μορφή: Έντυπο (στη συσκευασία της εσωτερικής μονάδας)
- **Οδηγός αναφοράς εγκαταστάτη:**
  - Προετοιμασία της εγκατάστασης, κανόνες ορθής πρακτικής, στοιχεία αναφοράς, …
  - Μορφή: Ψηφιακά αρχεία στον ιστότοπο https://www.daikin.eu. Χρησιμοποιήστε τη λειτουργία αναζήτησης 🔍 για να βρείτε το μοντέλο σας.
- **Συμπληρωματικό εγχειρίδιο για τον προαιρετικό εξοπλισμό:**
  - Πρόσθετες πληροφορίες σχετικά με την εγκατάσταση του προαιρετικού εξοπλισμού
  - Μορφή: Έντυπο (στη συσκευασία της εσωτερικής μονάδας) + Ψηφιακά αρχεία στον ιστότοπο https://www.daikin.eu. Χρησιμοποιήστε τη λειτουργία αναζήτησης 🔍 για να βρείτε το μοντέλο σας.

Οι τελευταίες αναθεωρήσεις των παρεχόμενων συνοδευτικών εγγράφων ενδέχεται να είναι διαθέσιμες στον ιστοχώρο της Daikin στη χώρα σας ή μέσω του αντιπροσώπου σας.

Η πρωτότυπη βιβλιογραφία έχει συνταχθεί στα Αγγλικά. Όλες οι άλλες γλώσσες είναι μεταφράσεις.

Τεχνικά μηχανικά δεδομένα

- **Υποσύνολο** των τελευταίων τεχνικών δεδομένων υπάρχει στην περιφερειακή ιστοσελίδα Daikin (δημόσια προσβάσιμη).
- **Το πλήρες σετ** των τελευταίων τεχνικών δεδομένων υπάρχει στην Daikin Business Portal (απαιτείται έλεγχος ταυτότητας).

Διαδικτυακά εργαλεία

Εκτός από το σετ των εγγράφων τεκμηρίωσης, είναι διαθέσιμα και ορισμένα ηλεκτρονικά εργαλεία για τους εγκαταστάτες:

- **Daikin Technical Data Hub**
  - Κεντρικός κόμβος για τις τεχνικές προδιαγραφές της μονάδας, χρήσιμα εργαλεία, ψηφιακούς πόρους και πολλά περισσότερα.
  - Δημόσια προσβάσιμος από τον ιστότοπο https://daikintechnicaldatahub.eu.
- **Heating Solutions Navigator**
  - Ψηφιακή εργαλειοθήκη που παρέχει διάφορα εργαλεία για τη διευκόλυνση της εγκατάστασης και τη ρύθμιση των συστημάτων θέρμανσης.
  - Για να αποκτήσετε πρόσβαση στο Heating Solutions Navigator, πρέπει να εγγραφείτε στην πλατφόρμα Stand By Me. Για περισσότερες πληροφορίες, ανατρέξτε στην τοποθεσία https://professional.standbyme.daikin.eu.

- **Daikin e-Care**
  - Εφαρμογή για κινητές συσκευές η οποία προορίζεται για εγκαταστάτες και τεχνικούς σέρβις και σάς επιτρέπει να εγγραφείτε, να ρυθμίσετε και να αντιμετωπίσετε προβλήματα με τα συστήματα θέρμανσης.
  - Μπορείτε να κατεβάσετε την εφαρμογή για κινητές συσκευές iOS και Android χρησιμοποιώντας τους παρακάτω κωδικούς QR. Απαιτείται εγγραφή στην πλατφόρμα Stand By Me για να αποκτήσετε πρόσβαση στην εφαρμογή.

App Store Google Play

2 Συγκεκριμένες οδηγίες ασφάλειας τεχνικού εγκατάστασης

Να τηρείτε πάντα τις ακόλουθες οδηγίες και κανονισμούς ασφάλειας.

Χώρος εγκατάστασης (ανατρέξτε στην ενότητα "4.1 Προετοιμασία του χώρου εγκατάστασης" [▶ 5])

ΠΡΟΕΙΔΟΠΟΙΗΣΗ

Τηρήστε τις διαστάσεις χώρου για συντήρηση που αναφέρονται σε αυτό το εγχειρίδιο για τη σωστή εγκατάσταση της μονάδας. Ανατρέξτε στην ενότητα "4.1.1 Απαιτήσεις χώρου εγκατάστασης για την εξωτερική μονάδα" [▶ 5].

Τοποθέτηση της εξωτερικής μονάδας (ανατρέξτε στην ενότητα "4.2 Τοποθέτηση της εξωτερικής μονάδας" [▶ 6])

ΠΡΟΕΙΔΟΠΟΙΗΣΗ

Η μέθοδος στερέωσης της εξωτερικής μονάδας ΠΡΕΠΕΙ να είναι σύμφωνη με τις οδηγίες σε αυτό το εγχειρίδιο. Ανατρέξτε στην ενότητα "4.2 Τοποθέτηση της εξωτερικής μονάδας" [▶ 6].

ΠΡΟΣΟΧΗ

Για να αποφύγετε πιθανό τραυματισμό, ΜΗΝ αγγίζετε την είσοδο αέρα ή τα πτερύγια αλουμινίου της μονάδας.

Άνοιγμα και κλείσιμο της μονάδας (ανατρέξτε στην ενότητα "4.3 Άνοιγμα και κλείσιμο της μονάδας" [▶ 7])

ΚΙΝΔΥΝΟΣ: ΚΙΝΔΥΝΟΣ ΗΛΕΚΤΡΟΠΛΗΞΙΑΣ

ΚΙΝΔΥΝΟΣ: ΚΙΝΔΥΝΟΣ ΕΓΚΑΥΜΑΤΟΣ

Εγκατάσταση σωλήνων (ανατρέξτε στην ενότητα "5 Εγκατάσταση σωληνώσεων" [▶ 8])

ΠΡΟΕΙΔΟΠΟΙΗΣΗ

Η μέθοδος εγκατάστασης των σωληνώσεων στον χώρο εγκατάστασης ΠΡΕΠΕΙ να συμφωνεί με τις οδηγίες σε αυτό το εγχειρίδιο. Ανατρέξτε στην ενότητα "5 Εγκατάσταση σωληνώσεων" [▶ 8].

ΚΙΝΔΥΝΟΣ: ΚΙΝΔΥΝΟΣ ΕΓΚΑΥΜΑΤΟΣ

ΠΡΟΕΙΔΟΠΟΙΗΣΗ

Παρέχετε επαρκή μέτρα για να αποτρέψετε τη χρήση της μονάδας ως καταφύγιο από μικρά ζώα. Τα μικρά ζώα που έρχονται σε επαφή με ηλεκτρικά μέρη μπορεί να προκαλέσουν δυσλειτουργίες, καπνό ή φωτιά.

ΠΡΟΕΙΔΟΠΟΙΗΣΗ

- Χρησιμοποιείτε αποκλειστικά R32 ως ψυκτικό μέσο. Άλλα υλικά ενδέχεται να προκαλέσουν εκρήξεις ή άλλα ατυχήματα.
- Το R32 περιέχει φθοριούχα αέρια θερμοκηπίου. Το GWP (δυναμικό πλανητικής υπερθέρμανσης) του είναι 675. ΜΗΝ απελευθερώνετε τα αέρια αυτά στην ατμόσφαιρα.
- Όταν πραγματοποιείτε πλήρωση ψυκτικού, φοράτε ΠΑΝΤΑ προστατευτικά γάντια και γυαλιά ασφαλείας.

Εγκατάσταση ηλεκτρικών συνδέσεων (ανατρέξτε στην ενότητα "6 Εγκατάσταση ηλεκτρικών συνδέσεων" [▶ 10])

ΚΙΝΔΥΝΟΣ: ΚΙΝΔΥΝΟΣ ΗΛΕΚΤΡΟΠΛΗΞΙΑΣ

ΠΡΟΕΙΔΟΠΟΙΗΣΗ

Η μέθοδος εγκατάστασης των ηλεκτρικών συνδέσεων ΠΡΕΠΕΙ να συμφωνεί με τις οδηγίες σε:

- Αυτό το εγχειρίδιο. Ανατρέξτε στην ενότητα "6 Εγκατάσταση ηλεκτρικών συνδέσεων" [▶ 10].
- Το διάγραμμα καλωδίωσης, το οποίο παρέχεται με τη μονάδα, βρίσκεται στο εσωτερικό του καλύμματος συντήρησης. Για μια μετάφραση του υπομνήματός του, ανατρέξτε στην ενότητα "9.2 Διάγραμμα καλωδίωσης: Εξωτερική μονάδα" [▶ 15].

ΠΡΟΕΙΔΟΠΟΙΗΣΗ

- Όλες οι εργασίες συνδεσμολογίας ΠΡΕΠΕΙ να εκτελούνται από εξουσιοδοτημένο ηλεκτρολόγο και ΠΡΕΠΕΙ να συμμορφώνονται με τον ισχύοντα εθνικό κώδικα ηλεκτρικών καλωδιώσεων.
- Οι ηλεκτρικές συνδέσεις πρέπει να γίνονται στη σταθερή καλωδίωση.
- Όλα τα εξαρτήματα που αγοράζονται επί τόπου και όλες οι ηλεκτρολογικές κατασκευές ΠΡΕΠΕΙ να συμμορφώνονται με την ισχύουσα νομοθεσία.

ΠΡΟΕΙΔΟΠΟΙΗΣΗ

Περιστρεφόμενος ανεμιστήρας. Πριν από την ενεργοποίηση της εξωτερικής μονάδας, βεβαιωθείτε ότι η γρίλια εκκένωσης καλύπτει τον ανεμιστήρα για λόγους προστασίας από έναν περιστρεφόμενο ανεμιστήρα. Ανατρέξτε στην ενότητα "4.2.4 Για να τοποθετήσετε τη γρίλια εκκένωσης" [▶ 7].

ΠΡΟΕΙΔΟΠΟΙΗΣΗ

Εάν το καλώδιο τροφοδοσίας είναι κατεστραμμένο, ΠΡΕΠΕΙ να αντικατασταθεί από τον κατασκευαστή, τον αντιπρόσωπο συντήρησης ή άλλα άτομα με παρόμοια προσόντα, προς αποφυγή κινδύνου.

ΠΡΟΕΙΔΟΠΟΙΗΣΗ

Να χρησιμοποιείτε ΠΑΝΤΑ πολύκλωνο καλώδιο για τα καλώδια ηλεκτρικής παροχής.

ΠΡΟΣΟΧΗ

ΜΗΝ σπρώχνετε ή μην τοποθετείτε καλώδια περιττού μήκους μέσα στη μονάδα.

ΠΛΗΡΟΦΟΡΙΕΣ

Λεπτομέρειες σχετικά με τον τύπο και την ονομαστική τιμή των ασφαλειών ή την ονομαστική τιμή των ασφαλειοδιακοπτών περιγράφονται στην ενότητα "6 Εγκατάσταση ηλεκτρικών συνδέσεων" [▶ 10].

3 Πληροφορίες για τη συσκευασία

Λάβετε υπόψη τα εξής:

- Κατά την παράδοση, η μονάδα ΠΡΕΠΕΙ να ελέγχεται για ζημιές και ως προς την πληρότητα. Αν υπάρχουν ζημιές ή λείπουν εξαρτήματα, αυτό ΠΡΕΠΕΙ να αναφέρεται αμέσως στον εκπρόσωπο αξιώσεων της μεταφορικής εταιρείας.
- Μεταφέρετε τη μονάδα όσο το δυνατόν πλησιέστερα στην τελική θέση εγκατάστασης, ώστε να αποφευχθούν ζημιές κατά τη μεταφορά.
- Ετοιμάστε εκ των προτέρων τη διαδρομή που θα ακολουθήσει η μονάδα κατά τη μεταφορά της στην τελική θέση εγκατάστασης.

3.1 Εξωτερική μονάδα

3.1.1 Για να αφαιρέσετε τα εξαρτήματα από την εξωτερική μονάδα

ΕΙΔΟΠΟΙΗΣΗ

Αποσυσκευασία – Πάνω πλευρά συσκευασίας. Κατά την αφαίρεση της πάνω πλευράς της συσκευασίας, κρατάτε το κουτί που περιέχει τη γρίλια εκκένωσης ώστε να μην σας πέσει.

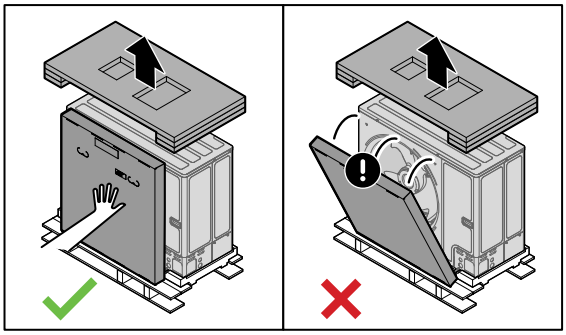

1 Αφαιρέστε τα παρελκόμενα που βρίσκονται στην πάνω και την μπροστινή πλευρά της μονάδας.

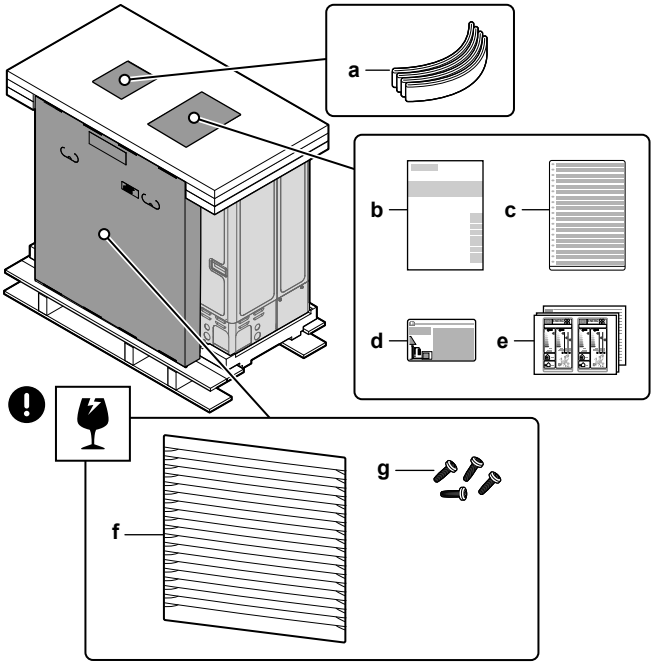

a Αρτάνη για μεταφορά της μονάδας
b Εγχειρίδιο εγκατάστασης – Εξωτερική μονάδα
c Πολύγλωσση ετικέτα φθοριούχων αερίων θερμοκηπίου
d Ετικέτα φθοριούχων αερίων θερμοκηπίου
e Ετικέτες ενεργειακής απόδοσης
f Γρίλια εκκένωσης
g Βίδες για τη γρίλια εκκένωσης

3.1.2 Για να αφαιρέσετε το στήριγμα μεταφοράς

ΕΙΔΟΠΟΙΗΣΗ

Εάν η μονάδα λειτουργεί μαζί με το προσάρτημα μεταφοράς, μπορεί να προκληθεί αφύσικη δόνηση ή θόρυβος.

Το στήριγμα μεταφοράς προστατεύει τη μονάδα κατά τη μεταφορά. Πρέπει να αφαιρεθεί κατά την εγκατάσταση.

Προαπαιτούμενο: Ανοίξτε το κάλυμμα συντήρησης. Ανατρέξτε στην ενότητα "4.3.1 Για να ανοίξετε την εξωτερική μονάδα" [▶ 7].

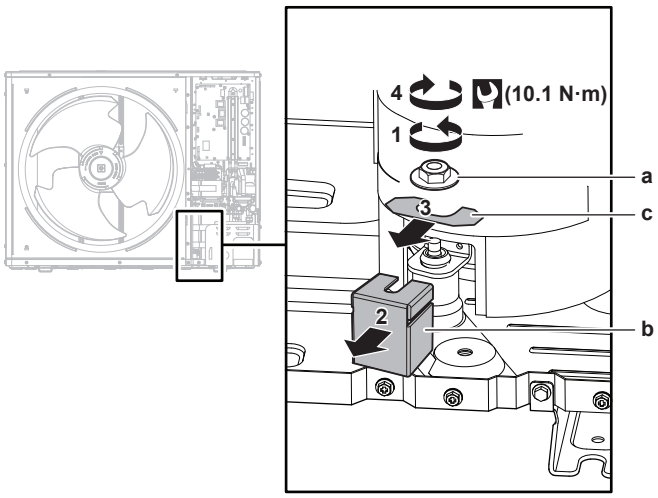

a Παξιμάδι
b Στήριγμα μεταφοράς
c Αποστάτης

1 Αφαιρέστε το παξιμάδι (a) της βίδας τοποθέτησης του συμπιεστή.
2 Αφαιρέστε και απορρίψτε το στήριγμα μεταφοράς (b).
3 Αφαιρέστε και απορρίψτε τον αποστάτη (c).
4 Επανατοποθετήστε το παξιμάδι (a) της βίδας τοποθέτησης του συμπιεστή και σφίξτε το με ροπή 10,1 N•m.

4 Εγκατάσταση μονάδας

4.1 Προετοιμασία του χώρου εγκατάστασης

4.1.1 Απαιτήσεις χώρου εγκατάστασης για την εξωτερική μονάδα

Λάβετε υπόψη τις οδηγίες αποστάσεων. Βλ. την εικόνα 1 στο εσωτερικό του μπροστινού καλύμματος.

ΕΙΔΟΠΟΙΗΣΗ

Κλιμακωτές εξωτερικές μονάδες. Οι διατάξεις εγκατάστασης με πολλές εξωτερικές μονάδες που φαίνονται στην εικόνα (δίπλα-δίπλα) και (η μία πίσω από την άλλη) επιτρέπονται μόνο σε συνδυασμό με εσωτερικές επιτοίχιες μονάδες, ΟΧΙ σε συνδυασμό με εσωτερικές μονάδες δαπέδου. Εγκαταστάσεις σε διάταξη εμπρός-πίσω και πίσω-εμπρός ΔΕΝ επιτρέπονται.

Τα σύμβολα έχουν τις εξής έννοιες:

A, C Εμπόδια στη δεξιά και την αριστερή πλευρά (τοίχοι/χωρίσματα)

B	Εμπόδιο στην πλευρά αναρρόφησης (τοίχος/χώρισμα)
D	Εμπόδιο στην πλευρά εκκένωσης (τοίχος/χώρισμα)
E	Εμπόδιο στην επάνω πλευρά (οροφή)
a,b,c,d,e	Ελάχιστος χώρος σέρβις ανάμεσα στη μονάδα και τα εμπόδια A, B, C, D και E
e_B	Μέγιστη απόσταση ανάμεσα στη μονάδα και την άκρη του εμποδίου E, στην κατεύθυνση του εμποδίου B
e_D	Μέγιστη απόσταση ανάμεσα στη μονάδα και την άκρη του εμποδίου E, στην κατεύθυνση του εμποδίου D
H_U	Ύψος της μονάδας συμπεριλαμβανομένης της δομής εγκατάστασης
H_B,H_D	Ύψος εμποδίων B και D
✕	ΔΕΝ επιτρέπεται

Η εξωτερική μονάδα έχει σχεδιαστεί για εγκατάσταση μόνο σε εξωτερικούς χώρους και για τις ακόλουθες θερμοκρασίες περιβάλλοντος:

Λειτουργία ψύξης	10~43°C
Λειτουργία θέρμανσης	–25~35°C
Παραγωγή ZNX	–25~35°C

4.2 Τοποθέτηση της εξωτερικής μονάδας

4.2.1 Για να διαμορφώσετε τη δομή της εγκατάστασης

Χρησιμοποιήστε 4 σετ από μπουλόνια αγκύρωσης, παξιμάδια και ροδέλες M12 (του εμπορίου). Αφήστε τουλάχιστον 150 mm ελεύθερου χώρου κάτω από τη μονάδα. Επίσης, βεβαιωθείτε ότι η μονάδα έχει τοποθετηθεί σε απόσταση τουλάχιστον 100 mm πάνω από το μέγιστο αναμενόμενο ύψος χιονόπτωσης.

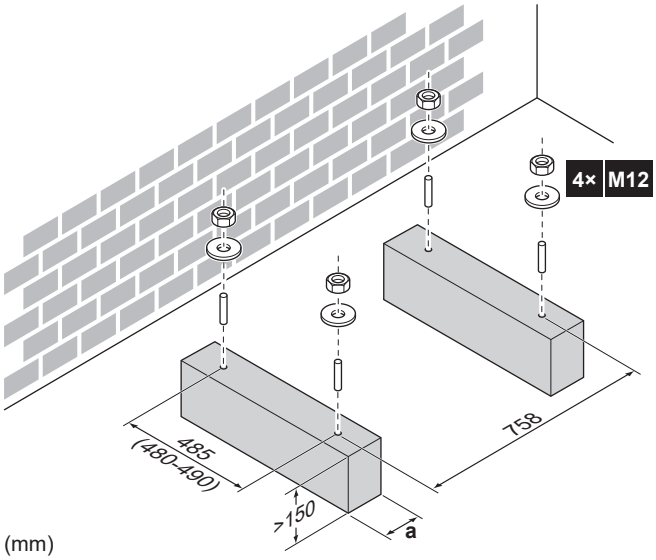

(mm)

a Φροντίστε να μην καλύψετε τις οπές αποστράγγισης. Ανατρέξτε στην ενότητα "Οπές αποστράγγισης (διαστάσεις σε mm)" [▶7].

ΠΛΗΡΟΦΟΡΙΕΣ

Το συνιστώμενο ύψος του επάνω προεξέχοντος τμήματος των μπουλονιών πρέπει να έχει μήκος 20 mm.

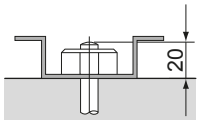

ΕΙΔΟΠΟΙΗΣΗ

Στερεώστε την εξωτερική μονάδα στα μπουλόνια θεμελίωσης χρησιμοποιώντας παξιμάδια με ροδέλες από ρητίνη (a). Εάν αποκολληθεί ή επίστρωση των σημείων στερέωσης, το μέταλλο μπορεί να σκουριάσει εύκολα.

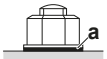

4.2.2 Για να εγκαταστήσετε την εξωτερική μονάδα

ΠΡΟΣΟΧΗ

Για να αποφύγετε πιθανό τραυματισμό, ΜΗΝ αγγίζετε την είσοδο αέρα ή τα πτερύγια αλουμινίου της μονάδας.

1 Τοποθετήστε την αρτάνη (παρέχεται ως παρελκόμενο) μέσα από τα αριστερά πόδια της μονάδας.

2 Μεταφέρετε τη μονάδα χρησιμοποιώντας την αρτάνη (αριστερά) και τις χειρολαβές της μονάδας (δεξιά) και τοποθετήστε τη στη θέση εγκατάστασης.

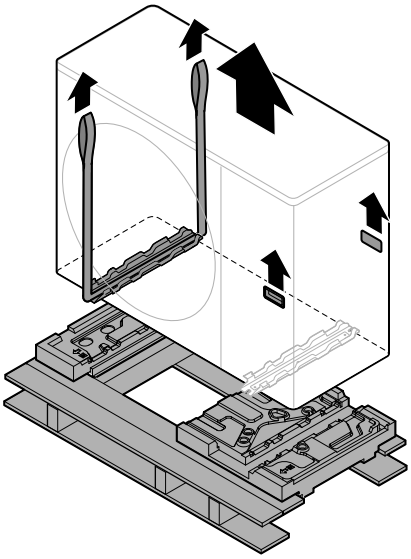

3 Αφαιρέστε την αρτάνη και απορρίψτε την.

4 Στερεώστε τη μονάδα στη θέση εγκατάστασης.

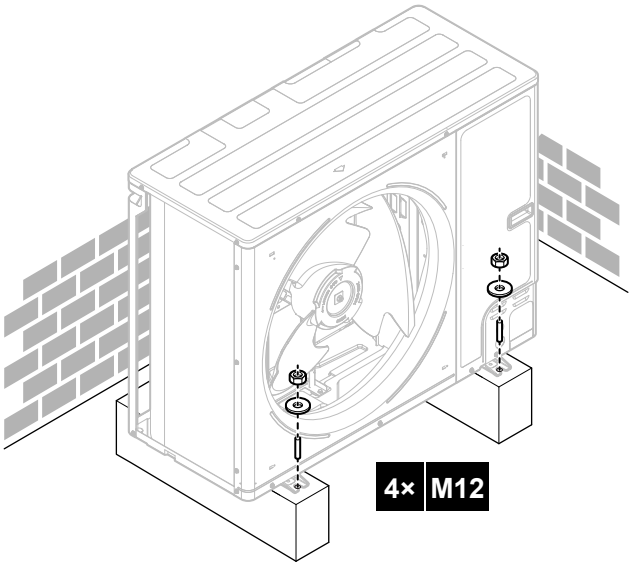

4.2.3 Για να διασφαλίσετε την αποστράγγιση

Βεβαιωθείτε ότι η συμπύκνωση υγρασίας εκκενώνεται σωστά.

ΠΛΗΡΟΦΟΡΙΕΣ

Εάν είναι απαραίτητο, μπορείτε να χρησιμοποιήσετε δοχείο αποστράγγισης (του εμπορίου), για να αποτρέψετε τη διαρροή νερού αποστράγγισης.

ΕΙΔΟΠΟΙΗΣΗ

Εάν η μονάδα ΔΕΝ ΜΠΟΡΕΙ να εγκατασταθεί εντελώς επίπεδα, να βεβαιώνεστε πάντα ότι η κλίση είναι προς το πίσω μέρος της μονάδας. Αυτό είναι απαραίτητο ώστε να διασφαλίζεται η σωστή αποστράγγιση.

ΕΙΔΟΠΟΙΗΣΗ

Στην περίπτωση που οι οπές αποστράγγισης της εξωτερικής μονάδας καλύπτονται από τη βάση στήριξης ή από την επιφάνεια του δαπέδου, ανασηκώστε τη μονάδα προκειμένου να αφήσετε ελεύθερο χώρο μεγαλύτερο από 150 mm κάτω από την εξωτερική μονάδα.

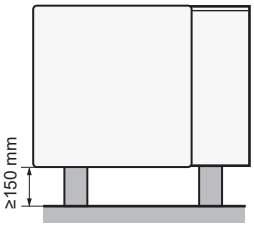

Οπές αποστράγγισης (διαστάσεις σε mm)

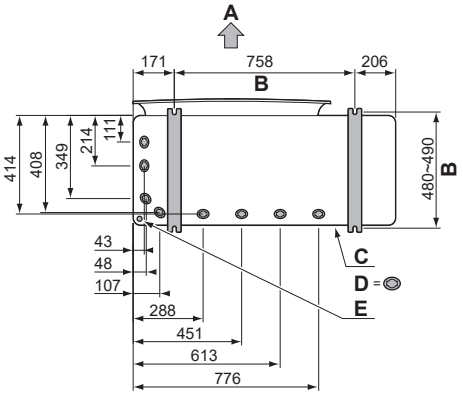

A Πλευρά εκκένωσης
B Απόσταση μεταξύ των σημείων αγκύρωσης
C Κάτω πλαίσιο
D Οπές αποστράγγισης
E Χαραγμένη οπή για το χιόνι

Χιόνι

Σε περιοχές με χιονόπτωση, ενδέχεται να συσσωρευτεί χιόνι και να παγώσει μεταξύ του εναλλάκτη θερμότητας και του πλαισίου της μονάδας. Αυτό ενδέχεται να μειώσει την απόδοση λειτουργίας. Για να αποτρέψετε αυτό το ενδεχόμενο:

1 Αφαιρέστε την αποσπώμενη οπή (a) κτυπώντας τα σημεία προσάρτησης με ένα επίπεδο κατσαβίδι και ένα σφυρί.

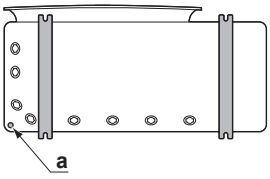

2 Αφαιρέστε τα γρέζια και βάψτε τα άκρα και τις περιοχές γύρω από τα άκρα χρησιμοποιώντας βαφή για την προστασία από τη σκουριά.

ΕΙΔΟΠΟΙΗΣΗ

Όταν ανοίγετε αποσπώμενες οπές, φροντίστε να ΜΗΝ προκαλέσετε φθορά στο πλαίσιο και τις υποκείμενες σωληνώσεις.

4.2.4 Για να τοποθετήσετε τη γρίλια εκκένωσης

1 Τοποθετήστε τα άγκιστρα. Για να αποφύγετε τον κίνδυνο να σπάσουν τα άγκιστρα:
   - Τοποθετήστε πρώτα τα κάτω άγκιστρα (2).
   - Έπειτα, τοποθετήστε τα επάνω άγκιστρα (2).

2 Τοποθετήστε και στερεώστε τις (4) βίδες (παρέχονται ως προαιρετικός εξοπλισμός).

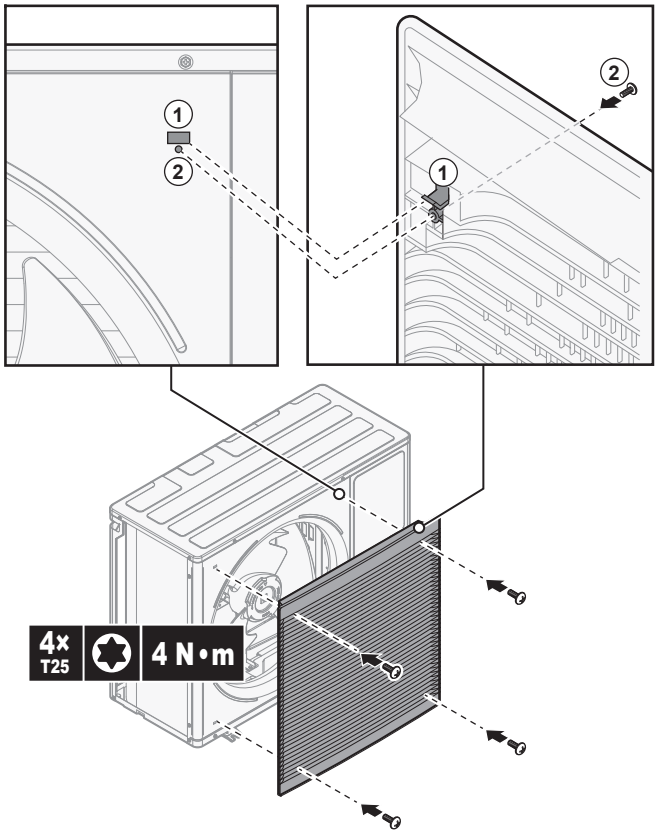

4.3 Άνοιγμα και κλείσιμο της μονάδας

4.3.1 Για να ανοίξετε την εξωτερική μονάδα

ΚΙΝΔΥΝΟΣ: ΚΙΝΔΥΝΟΣ ΗΛΕΚΤΡΟΠΛΗΞΙΑΣ

ΚΙΝΔΥΝΟΣ: ΚΙΝΔΥΝΟΣ ΕΓΚΑΥΜΑΤΟΣ

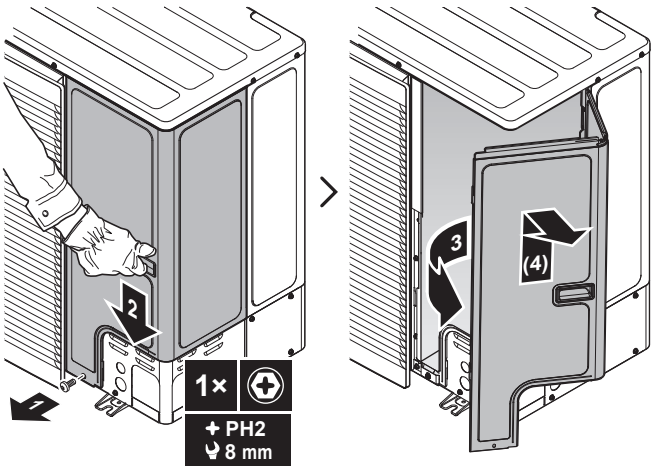

4.3.2 Για να κλείσετε την εξωτερική μονάδα

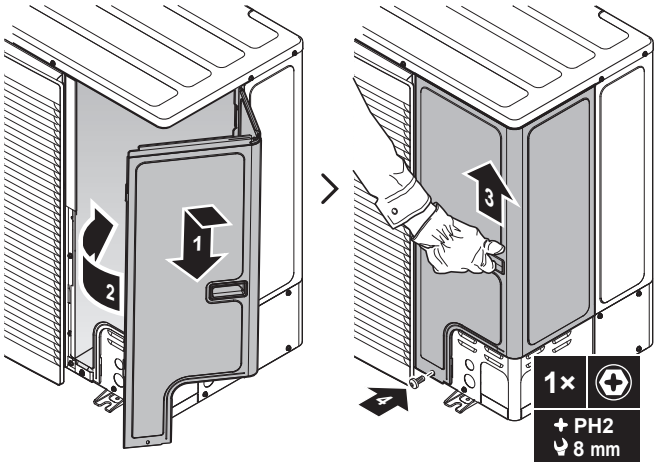

5 Εγκατάσταση σωληνώσεων

5.1 Σύνδεση της σωλήνωσης ψυκτικού

ΚΙΝΔΥΝΟΣ: ΚΙΝΔΥΝΟΣ ΕΓΚΑΥΜΑΤΟΣ

ΕΙΔΟΠΟΙΗΣΗ

Δονήσεις. Για να αποτρέψετε τις δονήσεις των σωληνώσεων ψυκτικού κατά τη διάρκεια της λειτουργίας, σταθεροποιήστε τις σωληνώσεις ανάμεσα στην εξωτερική και εσωτερική μονάδα.

5.1.1 Σύνδεση της σωλήνωσης ψυκτικού με την εξωτερική μονάδα

- **Μήκος σωλήνωσης.** Διατηρήστε την τοπική σωλήνωση όσο πιο κοντή γίνεται.
- **Προστασία σωλήνωσης.** Προστατέψτε την τοπική σωλήνωση από φυσικές ζημιές.

1 Κάντε τα εξής:
   - Αφαιρέστε το κάλυμμα συντήρησης (a) με τη βίδα του (b).
   - Αφαιρέστε την πλάκα εισόδου σωληνώσεων (c) με τις βίδες του (d).

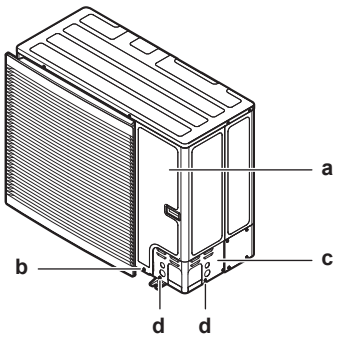

2 Επιλέξτε μία διαδρομή για τη διέλευση των σωληνώσεων (a, b, c ή d).

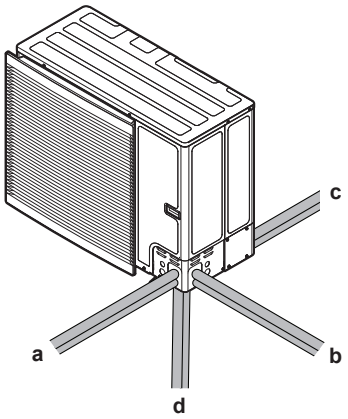

a Μπροστά
b Πλάι
c Πίσω
d Κάτω

ΠΛΗΡΟΦΟΡΙΕΣ

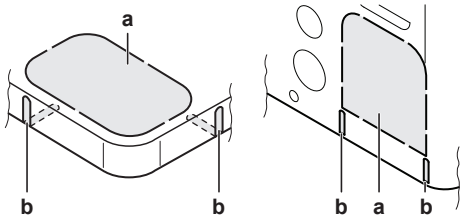

- Αφαιρέστε την οπή διέλευσης (a) στην κάτω πλάκα ή την πλάκα κάλυψης, χτυπώντας στα σημεία σύνδεσης με ίσιο κατσαβίδι και σφυρί.
- Προαιρετικά, κόψτε τις σχισμές (b) με σιδεροπρίονο.

ΕΙΔΟΠΟΙΗΣΗ

Προφυλάξεις κατά το άνοιγμα χαραγμένων οπών:

- Αποφύγετε την πρόκληση ζημιάς στο περίβλημα και στις σωληνώσεις που βρίσκονται από πίσω.
- Αφού έχετε ανοίξει τις χαραγμένες οπές, σας συνιστούμε να αφαιρέσετε τα γρέζια και να περάσετε με μίνιο τις άκρες και την περιοχή γύρω από τις άκρες για να αποφύγετε τη δημιουργία σκουριάς.
- Όταν περάσετε τα ηλεκτρικά καλώδια μέσα από τις χαραγμένες οπές, τυλίξτε την καλωδίωση με προστατευτική ταινία για να αποφύγετε ζημιές.

3 Κάντε τα εξής:
   - Συνδέστε το σωλήνα υγρού (a) στη βαλβίδα διακοπής υγρού.
   - Συνδέστε το σωλήνα αερίου (b) στη βαλβίδα διακοπής αερίου.

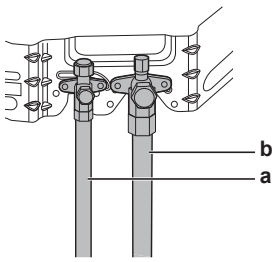

4 Κάντε τα εξής:

- Μονώστε τις σωληνώσεις υγρού (a) και τις σωληνώσεις αερίου (b).
- Τυλίξτε θερμομονωτικό υλικό γύρω από τις καμπύλες και κατόπιν καλύψτε το με ταινία βινυλίου (c).
- Βεβαιωθείτε ότι οι σωληνώσεις στον χώρο εγκατάστασης δεν έρχονται σε επαφή με τμήματα του συμπιεστή.
- Στεγανοποιήστε τα άκρα της μόνωσης (στεγανοποιητικό κ.λπ.) (d).
- Τυλίξτε τις σωληνώσεις στον χώρο εγκατάστασης με ταινία βινυλίου (e), για να τις προστατεύσετε από αιχμηρά άκρα

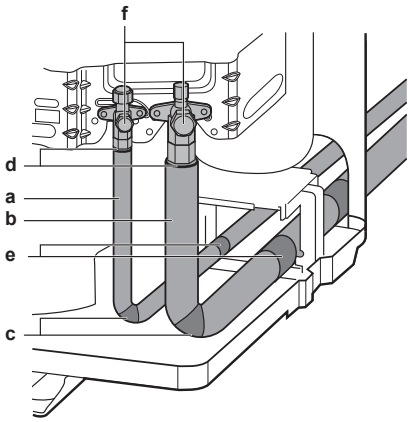

5 Αν η εξωτερική μονάδα έχει τοποθετηθεί πάνω από την εσωτερική μονάδα, καλύψτε τις βάνες διακοπής (f, δείτε παραπάνω) με στεγανοποιητικό υλικό, για να αποτρέψετε τη μετακίνηση συμπυκνωμένου νερού από τις βάνες διακοπής στην εσωτερική μονάδα.

ΕΙΔΟΠΟΙΗΣΗ

Οποιαδήποτε εκτεθειμένη σωλήνωση ενδέχεται να προκαλέσει συμπύκνωση.

6 Τοποθετήστε ξανά το κάλυμμα συντήρησης και την πλάκα εισόδου σωληνώσεων.

7 Στεγανοποιήστε όλα τα κενά (π.χ.: a), για να αποτρέψετε την εισχώρηση χιονιού και μικρών ζώων στο σύστημα.

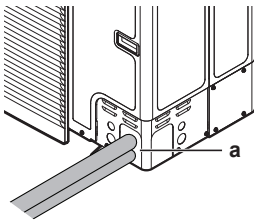

ΕΙΔΟΠΟΙΗΣΗ

Μην φράσσετε τα ανοίγματα εξαερισμού. Αυτό ενδέχεται να επηρεάσει την κυκλοφορία του αέρα στο εσωτερικό της μονάδας.

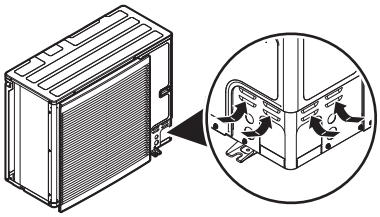

ΠΡΟΕΙΔΟΠΟΙΗΣΗ

Παρέχετε επαρκή μέτρα για να αποτρέψετε τη χρήση της μονάδας ως καταφύγιο από μικρά ζώα. Τα μικρά ζώα που έρχονται σε επαφή με ηλεκτρικά μέρη μπορεί να προκαλέσουν δυσλειτουργίες, καπνό ή φωτιά.

ΕΙΔΟΠΟΙΗΣΗ

Βεβαιωθείτε ότι έχετε ανοίξει τις βαλβίδες διακοπής μετά την εγκατάσταση της σωλήνωσης ψυκτικού και την αφύγρανση κενού. Η λειτουργία του συστήματος με κλειστές τις βαλβίδες διακοπής μπορεί οδηγήσει σε καταστροφή του συμπιεστή.

5.2 Έλεγχος των σωληνώσεων ψυκτικού

5.2.1 Για να ελέγξετε για διαρροές

ΕΙΔΟΠΟΙΗΣΗ

ΜΗΝ υπερβαίνετε τη μέγιστη πίεση λειτουργίας της μονάδας (βλ. "PS High" στην πινακίδα ονομασίας της μονάδας).

ΕΙΔΟΠΟΙΗΣΗ

Χρησιμοποιείτε ΠΑΝΤΑ συνιστώμενο διάλυμα ελέγχου φυσαλίδων από τον προμηθευτή σας.

ΠΟΤΕ μην χρησιμοποιείτε σαπουνόνερο:

- Το σαπουνόνερο μπορεί να προκαλέσει ρηγμάτωση σε εξαρτήματα όπως τα ρακόρ εκχείλωσης ή τα καλύμματα των βαλβίδων διακοπής.
- Το σαπουνόνερο μπορεί να περιέχει αλάτι, το οποίο απορροφά την υγρασία που παγώνει όταν κρυώνει η σωλήνωση.
- Το σαπουνόνερο περιέχει αμμωνία που μπορεί να προκαλέσει διάβρωση στους εκχειλωμένους αρμούς (μεταξύ του ορειχάλκινου ρακόρ εκχείλωσης και του χάλκινου ρακόρ).

1 Πληρώστε το σύστημα με άζωτο μέχρι να επιτευχθεί ελάχιστη πίεση μανόμετρου 200 kPa (2 bar). Συνιστάται να εφαρμόζετε πίεση έως 3000 kPa (30 bar) για την ανίχνευση μικρών διαρροών.

2 Ελέγξτε για τυχόν διαρροές εισάγοντας ένα διάλυμα φυσαλίδων σε όλες τις συνδέσεις.

3 Εκκενώστε όλο το αέριο άζωτο.

5.2.2 Για να εκτελέσετε αφύγρανσης κενού

ΕΙΔΟΠΟΙΗΣΗ

- Συνδέστε την αντλία κενού **τόσο** στη θυρίδα συντήρησης της βαλβίδας διακοπής αερίου όσο και στη θυρίδα συντήρησης της βαλβίδας διακοπής υγρού για να αυξήσετε την αποτελεσματικότητα.
- Βεβαιωθείτε ότι η βαλβίδα διακοπής αερίου και η βαλβίδα διακοπής υγρού είναι καλά κλειστές προτού εκτελέσετε τη δοκιμή διαρροής ή την αφύγρανση κενού.

1 Εκκενώστε το σύστημα μέχρι η ένδειξη πίεσης στην πολλαπλή να φτάσει στην τιμή −0,1 MPa (−1 bar).

2 Αφήστε το σύστημα σε αυτήν την κατάσταση για 4-5 λεπτά και ελέγξτε την πίεση:

Εάν η πίεση…	Τότε…
Δεν αλλάξει	Δεν υπάρχει υγρασία στο σύστημα. Αυτή η διαδικασία έχει ολοκληρωθεί.
Αυξηθεί	Υπάρχει υγρασία στο σύστημα. Προχωρήστε στο επόμενο βήμα.

3 Εκκενώστε το σύστημα για τουλάχιστον 2 ώρες ώστε η πίεση της πολλαπλής να φτάσει στα −0,1 MPa (−1 bar).

4 Αφού απενεργοποιήσετε την αντλία, ελέγξτε την πίεση για 1 ώρα τουλάχιστον.

5 Εάν ΔΕΝ επιτύχετε το επιδιωκόμενο κενό ή ΔΕΝ μπορείτε να διατηρήσετε το κενό για 1 ώρα, κάντε τα εξής:

- Ελέγξτε ξανά για διαρροές.
- Εκτελέστε ξανά αφύγρανση κενού.

ΕΙΔΟΠΟΙΗΣΗ

Βεβαιωθείτε ότι έχετε ανοίξει τις βαλβίδες διακοπής μετά την εγκατάσταση της σωλήνωσης ψυκτικού και την αφύγρανση κενού. Η λειτουργία του συστήματος με κλειστές τις βαλβίδες διακοπής μπορεί οδηγήσει σε καταστροφή του συμπιεστή.

5.3 Πλήρωση ψυκτικού

5.3.1 Προσδιορισμός πρόσθετης ποσότητας ψυκτικού

Εάν το συνολικό μήκος του σωλήνα υγρού είναι…	Τότε…
≤10 m	MHN προσθέτετε ψυκτικό.
>10 m	R=(συνολικό μήκος (m) του σωλήνα υγρού–10 m)×0,050 R=πρόσθετη ποσότητα ψυκτικού (kg) (στρογγυλοποιημένη σε μονάδες του 0,01 kg)

ΠΛΗΡΟΦΟΡΙΕΣ

Το μήκος του σωλήνα είναι το μήκος του μονόδρομου σωλήνα υγρού.

5.3.2 Πλήρωση επιπρόσθετου ψυκτικού

ΠΡΟΕΙΔΟΠΟΙΗΣΗ

- Χρησιμοποιείτε αποκλειστικά R32 ως ψυκτικό μέσο. Άλλα υλικά ενδέχεται να προκαλέσουν εκρήξεις ή άλλα ατυχήματα.
- Το R32 περιέχει φθοριούχα αέρια θερμοκηπίου. Το GWP (δυναμικό πλανητικής υπερθέρμανσης) του είναι 675. MHN απελευθερώνετε τα αέρια αυτά στην ατμόσφαιρα.
- Όταν πραγματοποιείτε πλήρωση ψυκτικού, φοράτε ΠΑΝΤΑ προστατευτικά γάντια και γυαλιά ασφαλείας.

Προαπαιτούμενο: Πριν από την πλήρωση ψυκτικού, βεβαιωθείτε ότι έχετε συνδέσει και ελέγξει τη σωλήνωση ψυκτικού (δοκιμή διαρροής και αφύγρανση κενού).

1 Συνδέστε τον κύλινδρο ψυκτικού στη θυρίδα συντήρησης της βαλβίδας διακοπής αερίου και στη θυρίδα συντήρησης της βαλβίδας διακοπής υγρού.

2 Πληρώστε με την πρόσθετη ποσότητα ψυκτικού.

3 Ανοίξτε τις βαλβίδες διακοπής.

5.3.3 Τοποθέτηση της ετικέτας φθοριούχων αερίων θερμοκηπίου

1 Συμπληρώστε την ετικέτα ως εξής:

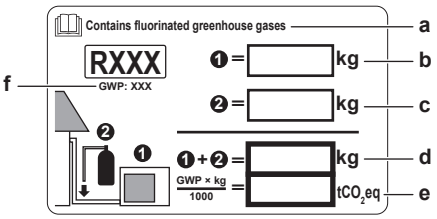

- **a** Εάν η μονάδα συνοδεύεται από πολυγλωσσική ετικέτα φθοριούχων αερίων θερμοκηπίου (βλ. αξεσουάρ), ξεκολλήστε την επιθυμητή γλώσσα και κολλήστε την πάνω από το **a**.
- **b** Εργοστασιακή πλήρωση ψυκτικού: ανατρέξτε στην πινακίδα χαρακτηριστικών της μονάδας
- **c** Πρόσθετη ποσότητα ψυκτικού που έχει πληρωθεί
- **d** Συνολική πλήρωση με ψυκτικό
- **e** **Ποσότητα φθοριούχων αερίων του θερμοκηπίου** της συνολικής πλήρωσης ψυκτικού, εκφρασμένη σε τόνους ισοδύναμου CO_2.
- **f** GWP = Δυναμικό θέρμανσης του πλανήτη

ΕΙΔΟΠΟΙΗΣΗ

Η ισχύουσα νομοθεσία αναφορικά με τα **φθοριούχα αέρια του θερμοκηπίου** απαιτεί η πλήρωση ψυκτικού της μονάδας να υποδεικνύεται υπό μορφή βάρους και ισοδύναμου CO_2.

Τύπος για τον υπολογισμό των τόνων ισοδύναμου CO_2: Τιμή GWP του ψυκτικού μέσου × συνολική πλήρωση ψυκτικού [σε kg]/1000

Χρησιμοποιήστε την τιμή GWP που αναφέρεται στην ετικέτα πλήρωσης ψυκτικού.

2 Κολλήστε την ετικέτα στο εσωτερικό της εξωτερικής μονάδας. Υπάρχει συγκεκριμένος χώρος για αυτήν στην ετικέτα διαγράμματος καλωδίωσης.

6 Εγκατάσταση ηλεκτρικών συνδέσεων

ΚΙΝΔΥΝΟΣ: ΚΙΝΔΥΝΟΣ ΗΛΕΚΤΡΟΠΛΗΞΙΑΣ

ΠΡΟΕΙΔΟΠΟΙΗΣΗ

Περιστρεφόμενος ανεμιστήρας. Πριν από την ενεργοποίηση της εξωτερικής μονάδας, βεβαιωθείτε ότι η γρίλια εκκένωσης καλύπτει τον ανεμιστήρα για λόγους προστασίας από έναν περιστρεφόμενο ανεμιστήρα. Ανατρέξτε στην ενότητα "4.2.4 Για να τοποθετήσετε τη γρίλια εκκένωσης" [▶ 7].

ΠΡΟΕΙΔΟΠΟΙΗΣΗ

Να χρησιμοποιείτε ΠΑΝΤΑ πολύκλωνο καλώδιο για τα καλώδια ηλεκτρικής παροχής.

ΠΡΟΣΟΧΗ

ΜΗΝ σπρώχνετε ή μην τοποθετείτε καλώδια περιττού μήκους μέσα στη μονάδα.

ΕΙΔΟΠΟΙΗΣΗ

Η απόσταση μεταξύ των καλωδίων υψηλής τάσης και χαμηλής τάσης πρέπει να είναι 50 mm τουλάχιστον.

6.1 Πληροφορίες για την ηλεκτρική συμβατότητα

Μόνο για τη μονάδα ERLA11~16D▲V3▼

Ο εξοπλισμός συμμορφώνεται με το πρότυπο EN/IEC 61000-3-12 (Ευρωπαϊκό/Διεθνές Τεχνικό Πρότυπο που θέτει τα όρια για αρμονικά ρεύματα παραγόμενα από εξοπλισμό συνδεδεμένο σε δημόσια συστήματα χαμηλής τάσης με ρεύμα εισόδου >16 A και ≤75 A ανά φάση.).

6.2 Προδιαγραφές βασικών εξαρτημάτων καλωδίωσης

ΕΙΔΟΠΟΙΗΣΗ

Συνιστούμε να χρησιμοποιήσετε συμπαγή (μονόκλωνα) καλώδια. Αν χρησιμοποιηθούν πολύκλωνα καλώδια, συστρέψτε τα σύρματα για να ενοποιήσετε το άκρο ή συστρέψτε τα σύρματα για να ενοποιήσετε το άκρο σε συνδυασμό με τη χρήση στρογγυλού ακροδέκτη σύνθλιψης στο άκρο του αγωγού. Λεπτομέρειες περιγράφονται στην ενότητα «Οδηγίες κατά τη σύνδεση της ηλεκτρικής καλωδίωσης» στον οδηγό αναφοράς τεχνικού εγκατάστασης.

Εξάρτημα		V3	W1
Καλώδιο τροφοδοσίας	MCA[(a)]	30,8 A	14 A
	Εύρος τάσης	220~240 V	380~415 V
	Φάση	1~	3N~
	Συχνότητα	50 Hz	
	Μέγεθος καλωδίων	Πρέπει να συμμορφώνεται με την ισχύουσα νομοθεσία	
Καλώδιο διασύνδεσης		Ελάχιστη διατομή καλωδίου 1,5 mm² και κατάλληλο για 230 V	
Συνιστώμενη ασφάλεια στο χώρο εγκατάστασης		32 A, καμπύλης C	16 A ή 20 A, καμπύλης C
Ρελέ διαρροής		30 mA – Πρέπει να συμμορφώνεται με την ισχύουσα νομοθεσία	

[(a)] MCA=Ελάχιστη ένταση (αμπέρ) κυκλώματος. Οι τιμές που δηλώνονται είναι οι ανώτατες τιμές (για τις ακριβείς τιμές συμβουλευτείτε τα ηλεκτρικά δεδομένα για συνδυασμό με εσωτερικές μονάδες).

6.3 Οδηγίες για τη σύνδεση των ηλεκτρικών καλωδίων

Ροπές σύσφιγξης

Εξωτερική μονάδα:

Προϊόν	Ροπή σύσφιγξης (N•m)
M4 (X1M)	1,2~1,8
M4 (γείωση)	1,2~1,4
M5 (X1M)	2,0~3,0
M5 (γείωση)	2,4~2,9

6.4 Συνδέσεις στην εξωτερική μονάδα

Προϊόν	Περιγραφή
Καλώδιο τροφοδοσίας	Ανατρέξτε στην ενότητα "6.4.1 Για να συνδέσετε τα ηλεκτρικά καλώδια στην εξωτερική μονάδα" [▶ 11].
Καλώδιο διασύνδεσης	

6.4.1 Για να συνδέσετε τα ηλεκτρικά καλώδια στην εξωτερική μονάδα

ΕΙΔΟΠΟΙΗΣΗ

- Ακολουθήστε το διάγραμμα καλωδίωσης (παρέχεται με τη μονάδα και βρίσκεται στο εσωτερικό του καλύμματος συντήρησης).
- Βεβαιωθείτε ότι η ηλεκτρική καλωδίωση ΔΕΝ εμποδίζει τη σωστή επανατοποθέτηση του καλύμματος συντήρησης.

1 Αφαιρέστε το κάλυμμα συντήρησης.

2 Συνδέστε το καλώδιο διασύνδεσης και το καλώδιο τροφοδοσίας (1N~ ή 3N~ ανάλογα με το μοντέλο, ανατρέξτε στην πλακέτα χαρακτηριστικών) ως εξής:

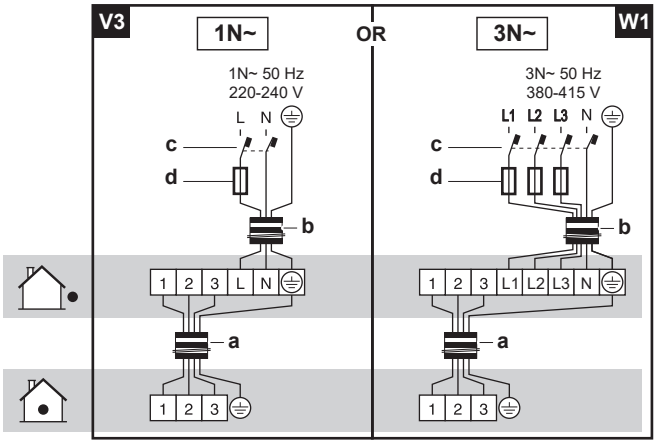

a Καλώδιο διασύνδεσης
b Καλώδιο τροφοδοσίας
c Ρελέ διαρροής
d Ασφάλεια

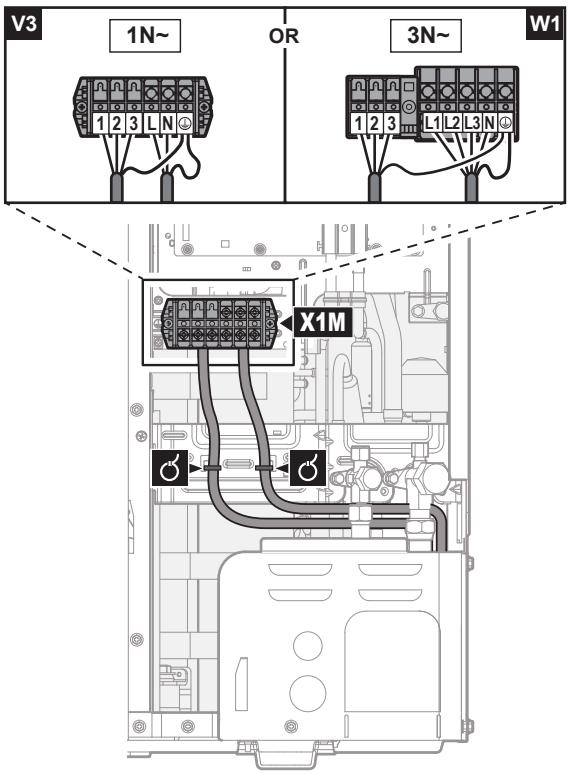

3 Στερεώστε τα καλώδια (καλώδιο παροχής και καλώδιο διασύνδεσης) με δεματικό καλωδίων στην πλάκα προσάρτησης της βαλβίδας διακοπής και περάστε την καλωδίωση σύμφωνα με την παραπάνω εικόνα.

4 Επιλέξτε μια οπή διέλευσης και αφαιρέστε την οπή διέλευσης χτυπώντας στα σημεία σύνδεσης με ίσιο κατσαβίδι και σφυρί.

5 Περάστε την καλωδίωση από το πλαίσιο και συνδέστε την στο πλαίσιο στην οπή.

Διέλευση από το πλαίσιο	Επιλέξτε μία από τις 3 δυνατότητες: 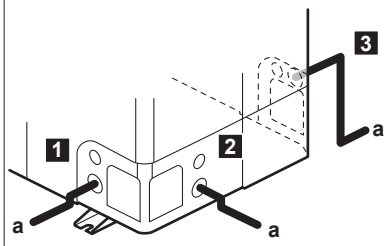 **a** Καλώδιο τροφοδοσίας **Σημείωση:** Οδεύστε το καλώδιο διασύνδεσης μαζί με τη σωλήνωση ψυκτικού. Δείτε την ενότητα "7.2 Για να ολοκληρώσετε την εγκατάσταση της εξωτερικής μονάδας" [▸ 13].
Σύνδεση στο πλαίσιο	Όταν περνάτε τα καλώδια από τη μονάδα, μπορείτε να εισαγάγετε ένα προστατευτικό περίβλημα για τους αγωγούς (παρεμβύσματα PG) στην οπή διέλευσης. Αν δεν χρησιμοποιείτε κανάλι, φροντίστε για την προστασία των καλωδίων με αγωγούς από βινύλιο προκειμένου να μην κόβονται τα καλώδια στη οπή διέλευσης. 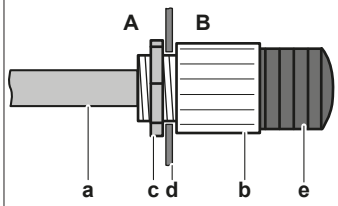 **A** Μέσα στην εξωτερική μονάδα **B** Έξω από την εξωτερική μονάδα **a** Καλώδιο **b** Δακτύλιος **c** Περικόχλιο **d** Πλαίσιο **e** Σωλήνωση

ΕΙΔΟΠΟΙΗΣΗ

Προφυλάξεις κατά το άνοιγμα χαραγμένων οπών:

- Αποφύγετε την πρόκληση ζημιάς στο περίβλημα και στις σωληνώσεις που βρίσκονται από πίσω.
- Αφού έχετε ανοίξει τις χαραγμένες οπές, σας συνιστούμε να αφαιρέσετε τα γρέζια και να περάσετε με μίνιο τις άκρες και την περιοχή γύρω από τις άκρες για να αποφύγετε τη δημιουργία σκουριάς.
- Όταν περάσετε τα ηλεκτρικά καλώδια μέσα από τις χαραγμένες οπές, τυλίξτε την καλωδίωση με προστατευτική ταινία για να αποφύγετε ζημιές.

6 Επανατοποθετήστε το κάλυμμα συντήρησης.

7 Συνδέστε ένα ρελέ διαρροής και μια ασφάλεια στη γραμμή τροφοδοσίας.

7 Ολοκλήρωση εγκατάστασης της εξωτερικής μονάδας

7.1 Για να ελέγξετε την αντίσταση μόνωσης του συμπιεστή

ΕΙΔΟΠΟΙΗΣΗ

Εάν, μετά την εγκατάσταση, συσσωρευτεί ψυκτικό στον συμπιεστή, η αντίσταση μόνωσης πάνω από τους πόλους μπορεί να μειωθεί, αλλά εάν είναι τουλάχιστον 1 MΩ, τότε η μονάδα δεν θα υποστεί ζημιά.

- Κατά τη μέτρηση της μόνωσης, χρησιμοποιήστε ένα δοκιμαστικό (mega-tester) 500 V.
- ΜΗΝ χρησιμοποιήσετε δοκιμαστικό (mega-tester) για κυκλώματα χαμηλής τάσης.

1 Μετρήστε την αντίσταση της μόνωσης πάνω από τους πόλους.

Εάν	Τότε
≥1 MΩ	Η αντίσταση της μόνωσης του συμπιεστή είναι σωστή. Αυτή η διαδικασία έχει ολοκληρωθεί.

Εάν	Τότε
<1 ΜΩ	Η αντίσταση της μόνωσης του συμπιεστή δεν είναι σωστή. Προχωρήστε στο επόμενο βήμα.

2 Ανοίξτε την παροχή ρεύματος και αφήστε την ενεργοποιημένη για 6 ώρες.

Αποτέλεσμα: Ο συμπιεστής θα θερμανθεί και τυχόν ψυκτικό που έχει απομείνει στο συμπιεστή θα εξατμιστεί.

3 Μετρήστε ξανά την αντίσταση της μόνωσης.

7.2 Για να ολοκληρώσετε την εγκατάσταση της εξωτερικής μονάδας

1 Μονώστε και στερεώστε τις σωληνώσεις ψυκτικού και τα καλώδια ως εξής:

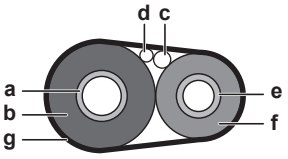

- **a** Σωλήνας αερίου
- **b** Μόνωση σωλήνα αερίου
- **c** Καλώδιο διασύνδεσης
- **d** Καλωδίωση χώρου εγκατάστασης (αν εφαρμόζεται)
- **e** Σωλήνας υγρού
- **f** Μόνωση σωλήνα υγρού
- **g** Μονωτική ταινία

2 Τοποθετήστε το κάλυμμα συντήρησης.

8 Εκκίνηση της εξωτερικής μονάδας

Ανατρέξτε στο εγχειρίδιο εγκατάστασης της εσωτερικής μονάδας για τη διαμόρφωση και την αρχική εκκίνηση του συστήματος.

ΠΡΟΕΙΔΟΠΟΙΗΣΗ

Περιστρεφόμενος ανεμιστήρας. Πριν από την ενεργοποίηση της εξωτερικής μονάδας, βεβαιωθείτε ότι η γρίλια εκκένωσης καλύπτει τον ανεμιστήρα για λόγους προστασίας από έναν περιστρεφόμενο ανεμιστήρα. Ανατρέξτε στην ενότητα "4.2.4 Για να τοποθετήσετε τη γρίλια εκκένωσης" [▶ 7].

9 Τεχνικά χαρακτηριστικά

Ένα **μέρος** των πιο πρόσφατων τεχνικών δεδομένων είναι διαθέσιμο στον ιστότοπο Daikin της περιοχής σας (δημόσια προσβάσιμος). Το **σύνολο** των πιο πρόσφατων τεχνικών δεδομένων είναι διαθέσιμο στην πύλη Daikin Business Portal (απαιτείται έλεγχος ταυτότητας).

9.1 Διάγραμμα σωληνώσεων: Εξωτερική μονάδα

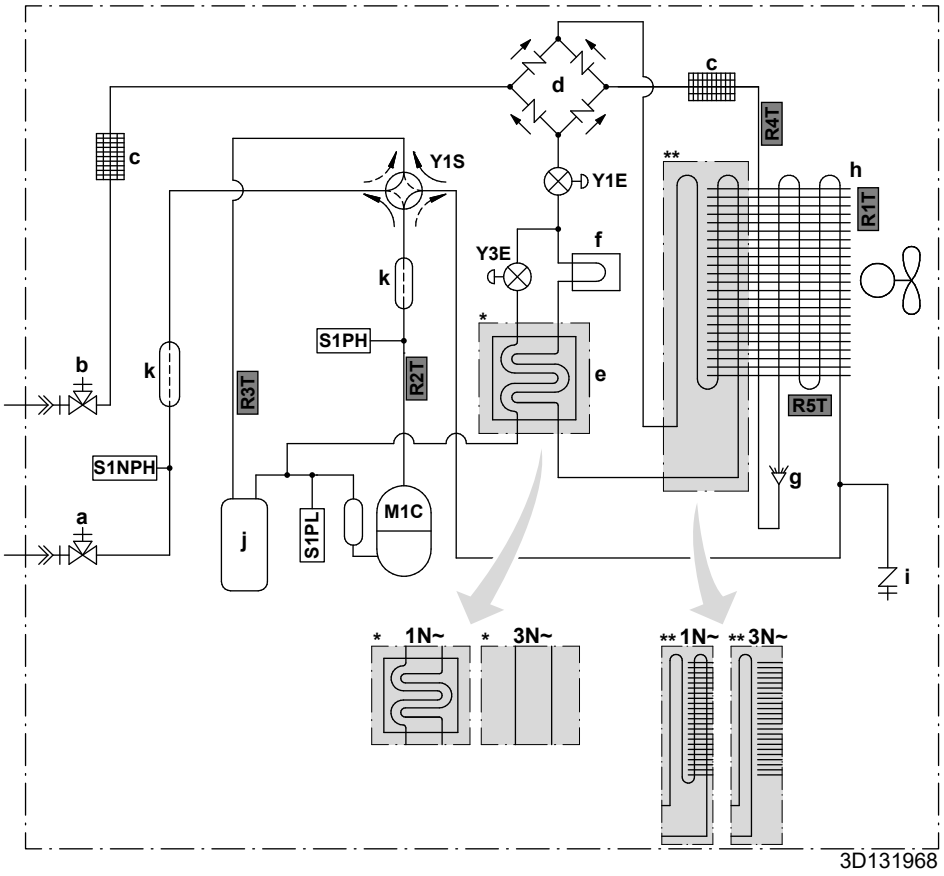

a Βαλβίδα διακοπής αερίου με θυρίδα συντήρησης
b Βαλβίδα διακοπής υγρού με θυρίδα συντήρησης
c Φίλτρο
d Ανορθωτής
e Συσκευή εξοικονόμησης θερμότητας
f Ψύκτρα
g Κατανεμητής
h Εναλλάκτης θερμότητας
i Θυρίδα συντήρησης 5/16" με εκχείλωση
j Συσσωρευτής
k Σιγαστήρας

M1C Συμπιεστής
S1PH Πρεσσοστάτης υψηλής πίεσης
S1PL Πρεσσοστάτης χαμηλής πίεσης
S1NPH Αισθητήρας πίεσης
Y1E Ηλεκτρονική εκτονωτική βαλβίδα (κύρια)
Y3E Ηλεκτρονική εκτονωτική βαλβίδα (έγχυση)
Y1S Ηλεκτρομαγνητική βαλβίδα (4οδη βάνα)

Θερμίστορ:
R1T Εξωτερικός αέρας
R2T Κατάθλιψη συμπιεστή
R3T Αναρρόφηση συμπιεστή
R4T Εναλλάκτης θερμότητας αέρα
R5T Εναλλάκτης θερμότητας αέρα, μεσαίος

Ροή ψυκτικού:
Θέρμανση
Ψύξη

Συνδέσεις:
Σύνδεση με ρακόρ
Σύνδεση με χαλκοσυγκόλληση

9.2 Διάγραμμα καλωδίωσης: Εξωτερική μονάδα

Το διάγραμμα καλωδίωσης παραδίδεται με τη μονάδα, που βρίσκεται στο εσωτερικό του καλύμματος σέρβις.

Μετάφραση κειμένου στο διάγραμμα καλωδίωσης:

Αγγλικά		Μετάφραση
(1) Connection diagram		(1) Σχεδιάγραμμα συνδέσεων
Compressor SWB		Ηλεκτρικός πίνακας συμπιεστή
Hydro SWB		Ηλεκτρικός πίνακας hydro
Indoor		Εσωτερική
Outdoor		Εξωτερική
(2) Compressor switch box layout		(2) Διάταξη ηλεκτρικού πίνακα συμπιεστή
Front		Μπροστά
Rear		Πίσω
(3) Legend		(3) Υπόμνημα
	*: Προαιρετικό εξάρτημα, #: Του εμπορίου	
A1P		Πλακέτα τυπωμένου κυκλώματος (κεντρική)
A2P		Πλακέτα τυπωμένου κυκλώματος (φίλτρο θορύβου)
A3P (μόνο για μοντέλα 1N~)		Πλακέτα τυπωμένου κυκλώματος (flash)
Q1DI	#	Ρελέ διαρροής
X1M		Πλακέτα ακροδεκτών
(4) Notes		(4) Σημειώσεις
X1M		Γενικός ακροδέκτης
—·—·—·—		Καλωδίωση γείωσης
– – – – – – –		Εμπορίου
①		Διάφορες δυνατότητες καλωδίωσης
		Προαιρετικό εξάρτημα
		Η καλωδίωση εξαρτάται από το μοντέλο
		Ηλεκτρικός πίνακας
		PCB

4P670043-1 0000000I

Copyright 2022 Daikin

DAIKIN EUROPE N.V.

Zandvoordestraat 300, B-8400 Oostende, Belgium

4P670043-1 2022.10